اختبار (1)
الكهرباء السكونية

-1 عرف كل من : (سطح تساوي الجهد , المجال الكهربائي عند نقطة , مواسعة الموصل).

2-اكتب نص مبدأ تكميم الشحنة بالكلمات وعبر عنه بالرموز.

3- احسب شحنة كل زوج من الكرات التالية بعد توصيلهما معا .

4-يبين الشكل المجاور مجموعة من المواسعات الموصولة معا , وقيم مواسعاتها معطاة بالميكروفاراد ,فاذا كانت شحنة المواسع (س$_1$)=($120x10^{-6}$)كولوم. احسب ما يلي:

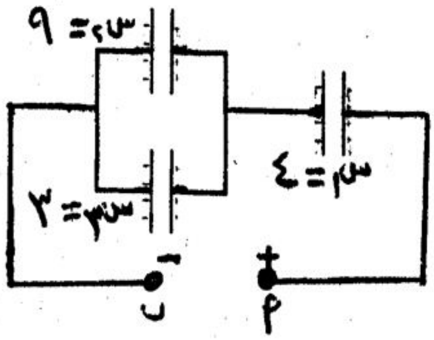

1- المواسعة المكافئة للمجموعة.

2- فرق الجهد (جـ $_{أب}$).

5-يمثل الشكل المجاور مجال كهربائي منتظم وتمثل الخطوط (س,ص,ع) سطوح متساوية الجهد معتمدا على الشكل أجب عما يلي:

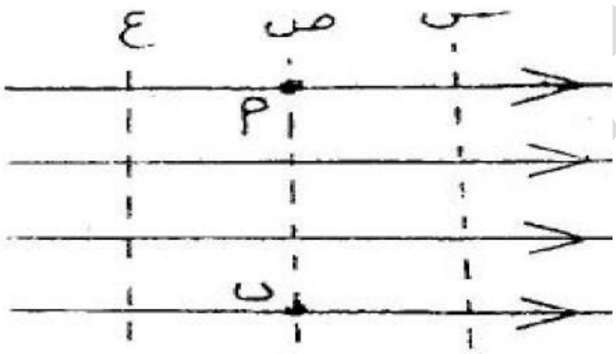

1- رتب السطوح متساوية الجهد تنازليا حسب قيمة جهد كل منهما.

2-فسر لماذا لا يلزم شغل لنقل شحنة نقطية من النقطة (أ) الى النقطة (ب).

-6

- يمثل الشكل المجاور شحنتان كهربائيتان نقطيتان (س١ ، س٢) وموضوعتان في الهواء.

اعتماداً على القيم المثبتة عليه **احسب** :

١- القوة الكهربائية المتبادلة بين الشحنتين.

٢- المجال الكهربائي عند النقطة (د) مقداراً واتجاهاً.

٣- التغير في طاقة الوضع الكهربائية في نقل الشحنة (س٢) إلى النقطة (د).

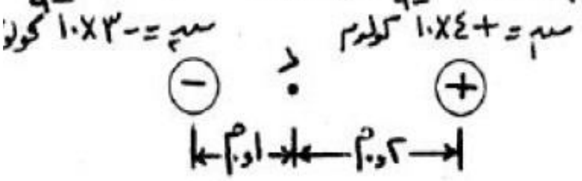

0772188635 انتهت الأسئلة أ.صالح البشيش